2026 Outdoor Appliance Brochure

premiumtek
the premium appliance company®

Calidad Nautica

FRIGONAUTICA, diseña y fabrica frigoríficos de acero inoxidable en colaboración con los mejores diseñadores, recogiendo sus peticiones y convirtiéndolas en retos. Frigonautica siempre utiliza los mejores materiales, técnicas de vanguardia para garantizar productos de calidad y apoyar a sus clientes con un servicio técnico competente y calificado. La calidad de los refrigeradores Frigonautica es una garantía, no solo una promesa.

Premium-Tek Appliances se dedica a la importación y distribución selectiva de bienes de consumo y profesionales de alta gama en España y Portugal, con especial énfasis en electrodomésticos premium y ultra premium, electrodomésticos profesionales, marinos y productos relacionados.

Requerimientos para electrodomésticos de uso exterior

Resistencia a la intemperie: Los electrodomésticos para exteriores deben ser capaces de soportar variaciones climáticas, como lluvia, sol directo, humedad, nieve y temperaturas extremas (calor y frío).

Certificación IP (Ingress Protection): Es recomendable que los electrodomésticos cuenten con una clasificación IP (Índice de Protección) adecuada. Por ejemplo, un electrodoméstico con clasificación IPX4 está protegido contra salpicaduras de agua desde cualquier dirección, mientras que uno con IPX7 puede resistir la inmersión temporal en agua.

Materiales resistentes a la corrosión: El uso de materiales resistentes a la corrosión, como acero inoxidable, es esencial, especialmente para electrodomésticos expuestos a la humedad (por ejemplo, en jardines o cerca de piscinas). El plástico de alta calidad o recubrimientos especiales también son importantes para evitar la degradación por exposición al sol (rayos UV).

Aislamiento y protección eléctrica: Debe haber un sistema adecuado de aislamiento eléctrico para proteger los electrodomésticos de cortocircuitos o descargas eléctricas, especialmente en condiciones de humedad. Es importante que los cables y enchufes también sean impermeables o tengan recubrimientos resistentes al agua.

Sistemas de ventilación: Algunos electrodomésticos pueden necesitar un sistema de ventilación adecuado para evitar el sobrecalentamiento cuando se utilizan en exteriores, debido a la exposición al calor o la falta de circulación de aire.
Es recomendable que cuenten con rejillas de ventilación o salidas de aire diseñadas para evitar la acumulación de humedad interna.

Resistencia a temperaturas extremas: Los electrodomésticos deben estar diseñados para funcionar correctamente dentro de un rango de temperaturas más amplio que los modelos para uso interior. Esto incluye tolerancia tanto al calor extremo como al frío intenso.
Verificar la temperatura de operación máxima y mínima especificada por el fabricante.

Facilidad de limpieza y mantenimiento: Los electrodomésticos de exterior deben ser fáciles de limpiar y mantener, debido a la mayor exposición a suciedad, polvo y otros contaminantes. Algunos modelos tienen superficies anti-huellas o tratamientos antimicrobianos para facilitar la higiene.

Protección contra el polvo y suciedad: Los electrodomésticos exteriores deben estar diseñados para evitar la entrada de polvo y suciedad, lo cual puede dañar los componentes internos y afectar el funcionamiento. Algunos modelos cuentan con filtros o tapas protectoras.

MATERIALES	
Acabado Exterior	Acero inoxidable cepillado de grado marino (316)
Acabado Interior	Acero inoxidable espejado de grado gastronómico (304)
Iluminación Interior	LED integrado (6500K) con interruptor de estado sólido en la puerta
Estanterías	2 estantes planos de alambre cromado, 1 estante para botellas de vino o champán
DIMENSIONES	
Dimensiones Exteriores (Al x An x Pr)	840 x 598 x 618 mm (las patas ajustables pueden elevar la unidad hasta 30 mm))
Dimensiones Interiores (Al x An x Pr)	615 x 515 x 429 mm (sin incluir el escalón interno)
Dimensiones Embalado (Al x An x Pr)	1052 x 659 x 670 mm
Panel Decorativo	Espesor máximo de 19 mm. Peso máximo de 10 kg
Apertura de Puerta	115° (puede limitarse a 90° con el pasador limitador de bisagra)
CAPACIDADES	
Volumen Bruto	130 litros
Peso Neto	54 kg
Peso Embalado	70 kg
REFRIGERACION	
Rango de Temperatura	Ajustable entre 1 y 15°C
Clase Climática	CC3, 5
Temperatura Ambiente Máxima	43°C
Temperatura Ambiente Mínima	-25°C (Si la temperatura ambiente es inferior a 0°C, no se deben dejar alimentos ni bebidas en el frigorífico)
Protección contra Ingreso de Agua y Polvo	IP24
Gas Refrigerante	R600a
Carga de Refrigerante	68 g
ELECTRICO	
Voltaje/Frecuencia	220-240V / 50-60Hz
Potencia de Entrada	85W
Corriente	0.4A
Controlador	Danfoss, con protección incorporada contra voltajes anormales
Ventiladores	Ventiladores de refrigeración energéticamente eficientes, con tecnología EC y DC de fabricantes europeos líderes
INSTALACION	La unidad debe ser instalada profesionalmente de acuerdo con todas las instrucciones.
GARANTIA	Garantía de 5 años – Consultar términos y condiciones

Nuevo Extremis iXP1: Rendimiento y Elegancia para Exteriores

Presentamos el nuevo Blastcool® Extremis® iXP1, el refrigerador de alto rendimiento para exteriores, diseñado para integrarse perfectamente en cocinas de lujo al aire libre. Construido para soportar una amplia variedad de entornos exteriores, desde patios soleados hasta zonas costeras, el Extremis® iXP1 garantiza durabilidad y fiabilidad a largo plazo

Fabricado en acero inoxidable de grado marino 316, el Extremis® iXP1 está diseñado para resistir condiciones climáticas adversas y ha sido probado y certificado de manera independiente con clasificación IP24 para su uso en exteriores. Su control de temperatura electrónico de precisión Danfoss asegura un enfriamiento óptimo, mientras que los ventiladores silenciosos y de bajo consumo energético minimizan el gasto de energía..

Resistencia total a la intemperie
Diseño elegante y personalizable
Eficiencia energética superior
Capacidad optimizada y almacenamiento flexible
Funcionamiento silencioso y de alto rendimiento

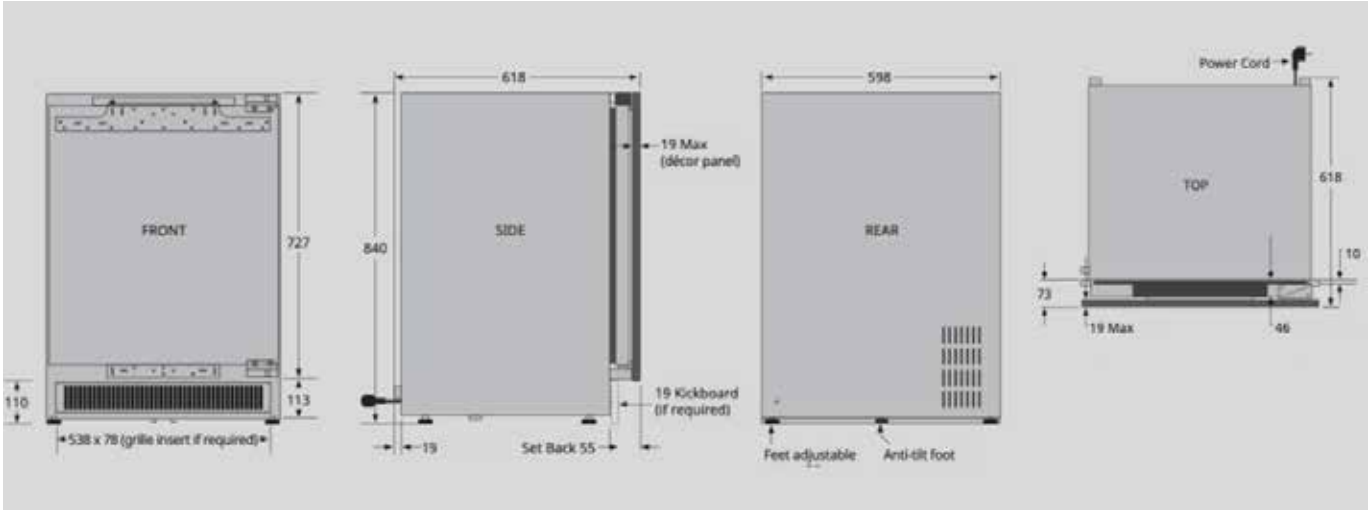

LUZ INTERIOR
La luz LED interior empotrada se controla automáticamente mediante un interruptor de estado sólido impermeable en la puerta.

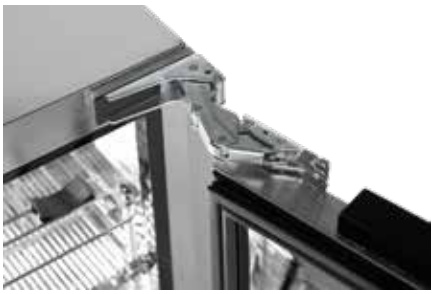

PUERTA CON AUTO-CIERRE
Bisagras articuladas de alta resistencia con cierre suave automático. La bisagra permite que la puerta se abra 115° sin tocar los muebles adyacentes (panel decorativo con un grosor máximo de 19 mm). La puerta es reversible.

INTEGRACION OUTDOOR
Sistema de seguridad anti-vuelco y rejilla de ventilación para integración en muebles para exteriores. Interruptor de puerta impermeable

CONTROL ELECTRONICO
Control electrónico de temperatura de precisión de la reconocida marca danesa Danfoss, con protección integrada contra voltajes anormales.

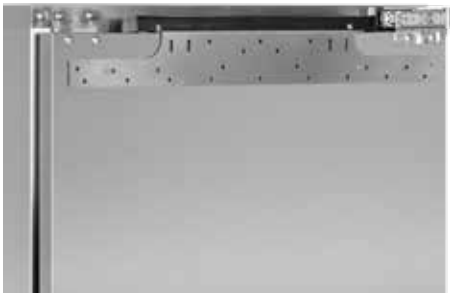

SISTEMA 3D
Sistema de ajuste 3D para fijar el panel decorativo del mueble para exteriores a la puerta del iXP1 y garantizar un cierre preciso.

ESTANTES AJUSTABLES
Dos estantes metálicos de alta resistencia, cromados y ajustables en altura, con un diseño anti-vuelco, además de un estante para botellas de vino, equipado con soportes ajustables para adaptarse a diferentes tamaños de botellas de vino y champán

Exterior de acero inoxidable cepillado AISI 316 grado marino

Interior de acero inoxidable pulido AISI 304 grado gastronomico

Capaz de mantener temperaturas de hasta 1°C, incluso en ambientes calurosos de hasta 43°C, el nuevo Blastcool® Extremis® iXP1 garantiza que tus alimentos y bebidas se mantendrán perfectamente fríos en casi cualquier condición climática.

Frigorificos para exteriores XP
Este frigorífico no solo está construido para enfriar más rápido que uno doméstico de uso interior doméstico sino que, además puede soportar el viento, la lluvia, el calor tropical y las heladas invernales .

LUZ INTERIOR
Puede seleccionar iluminación LED interior blanca o azul usando el interruptor del panel de control, para tener una luz atractiva y uniforme.

PUERTA CON AUTO-CIERRE
Para ahorrar electricidad y mantener el frío sellado en el interior..

TIRADORES COMPLETOS
Tiradores de acero inoxidable grado 304 con revestimiento transparente y son elegantes y efectivos

PUERTAS DE CRISTAL CALEFACTADO
Para eliminar la condensación en las puertas de cristal.

ESTANTES PARA VINO OPCIONALES
Existe un accesorio disponible para botellas de vino y cava.

CERRADURA DE PUERTA
Garantiza que el contenido permanezca seguro y protegido.

RESISTENTE A LA CORROSIÓN
El exterior está construido con acero inoxidable AISI 316 de grado marino, lo que significa que puede usarse en ambientes con salitre, así como en otras condiciones exteriores típicas. Tiene certificación IP24

ACERO INOX GRADO ALIMENTICIO
La construcción interior utiliza acero inoxidable AISI 304 apto para uso alimentario con un atractivo acabado de espejo pulido. Esto refleja el contenido del interior y añade un toque de diseño inteligente.

VENTILADOR ALTO RENDIMIENTO
Diseñados para enfriarse a 1 ° C en condiciones ambientales de hasta 43 ° C y con consumo mínimo. Sus ventiladores de bajo ruido utilizan la última tecnología EC y DC de bajo consumo que duplican la vida útil del mismo.

CONTROL PRECISO ELECTRONICO
Regula la temperatura interna y el régimen de descongelación automática, tiene configuración ECO, iluminación interior y calefacción de la puerta. Incluye función de protección de voltaje que protege al compresor de picos altamente dañinos de la red eléctrica.

CARACTERÍSTICAS PARA TODOS LOS MODELOS

- Altura modelo especial 840 mm
- Profundidad incluyendo tirador 615 mm
- Espacio de ventilación requerido 10 mm superior y laterlal y 30-50 mm en la parte posterior
- Tensión nominal 220-240 V 50/60 Hz
- Longitud del cable de alimentación 2 metros
- Gas refrigerante R600a
- Nivel de ruido al aire libre 49 dB(A)
- Nivel de ruido interior (aire acondicionado) 42 dB(A)
- Condiciones ambientales de * -25 ºC a +43 ºC
- Calificación de grado de protección (IP) 24
- Opción disponible de puerta sólida o cristal
- Opción disponible de bisagra a mano izquierda

(*) Retire los contenidos para evitar su congelación

- Seguridad aprobada para uso en exteriores.
- Calificación y certificación oficial IP.
- Iluminación LED seleccionable en blanco/azul.
- Puertas de vidrio calefactables para eliminar condensación
- Enfría hasta 5 veces más rápido que un frigorífico doméstico.
- Acabado exterior en acero cepillado grado marino (316)
- Interior acero inoxidable pulido grado 304 para alimentos
- Refrigeración potente enfría 2 ° C en ambientes de 43 ° C
- Compresor de velocidad variable con optimización energética avanzada
- Funcionamiento silencioso, ventiladores de ahorro eléctrico de la marca líder alemana EBM Papst
- Control de temperatura electronica de precision con función de modo eco
- Estantes regulables en altura con split
- Posibilidades de visualización de nivel en XP2 y XP3
- El gas refrigerante natural ha sido aprobado por Greenpeace con cero ODP y GWP imperceptible.

XP1

XP2

XP3

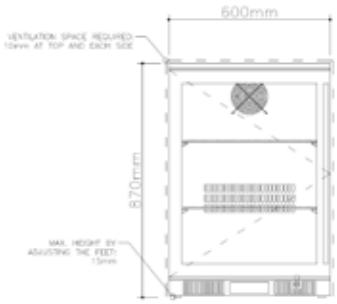

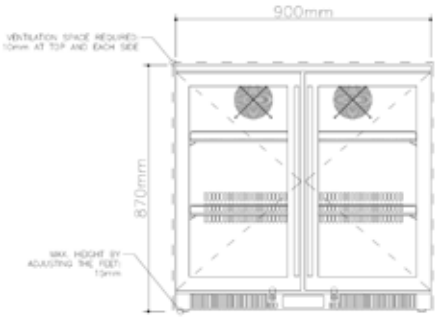

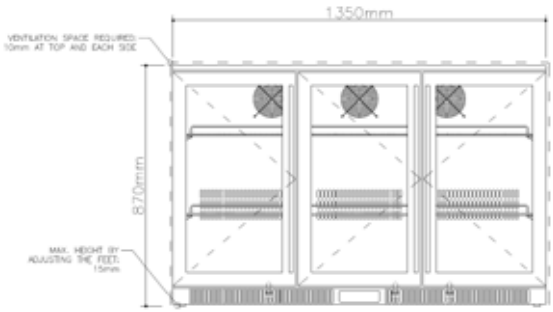

XP1

XP2 y XP3

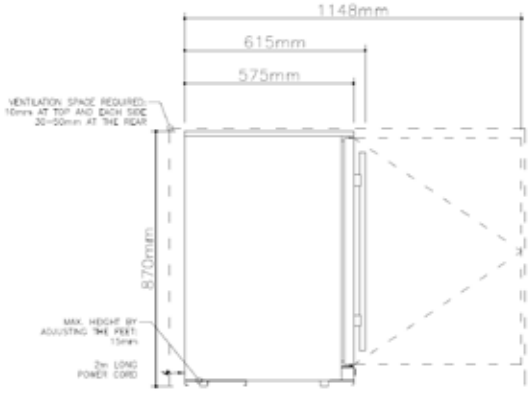

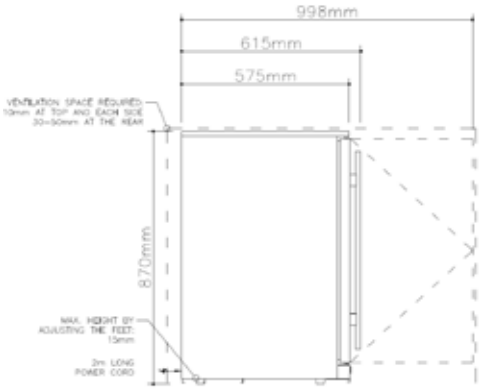

Frigoríficos para uso exterior

Nuestros frigoríficos están certificados de forma independiente y aprobado para la seguridad de uso en exteriores por la casa de pruebas líder SGS. El acero inoxidable de grado marino protege el exterior, mientras que la potente refrigeración garantiza un rápido enfriamiento de las bebidas recién cargadas en el interior, y logra todo esto soportando el calor del verano hasta 43 ° C.

CARACTERÍSTICAS XP1

- A 870 x An 600 x P 575 (mm)
- Potencia de entrada puertas vidrio 173 W
- Corriente nominal puerta de vidrio 1.45 A
- Potencia de entrada puerta sólida 128 W
- Corriente nominal puerta sólida 1.25 A
- Peso neto 64 Kg
- Capacidad 100 botellas de 330ml
- Capacidad bruta 148 litros

CARACTERÍSTICAS XP2

- A 870 x An 900 x P 575 (mm)
- Potencia de entrada puerta vidrio 220 W
- Corriente nominal puerta de vidrio 1.6 A
- Potencia de entrada puerta sólida 187 W
- Corriente nominal puerta sólida 1.45 A
- Peso neto 83 Kg
- Capacidad 163 botellas de 330ml
- Capacidad bruta 248 litros

CARACTERÍSTICAS XP3

- A 870 x An 1350 x P 575 (mm)
- Potencia de entrada puerta vidrio 275 W
- Corriente nominal puerta vidrio 2.0 A
- Potencia de entrada puerta sólida 242 W
- Corriente nominal puerta sólida 1.85 A
- Peso neto 109 Kg
- Capacidad 260 botellas de 330ml
- Capacidad bruta 388 litros

BAR

LUXE
OUTDOOR

Diseñado para condiciones extremas al aire libre

Este frigorífico está construido para soportar condiciones climáticas severas, como altas temperaturas, lluvia y humedad. Puede enfriar eficazmente incluso en temperaturas de hasta 43°C, lo que lo hace ideal para su uso en climas cálidos y entornos al aire libre.

Certificado para uso exterior (Clasificación IP24)

El frigorífico está completamente certificado con IP24, lo que significa que ha sido rigurosamente probado para uso al aire libre. Esta certificación garantiza que la unidad está protegida contra salpicaduras de agua y polvo, lo que la hace confiable en condiciones meteorológicas diversas.

Construcción duradera y resistente a la corrosión

El exterior de acero inoxidable de grado marino AISI 316 garantiza una durabilidad excepcional y resistencia a la corrosión, incluso en áreas costeras o lugares con alta humedad.

El interior de acero inoxidable AISI 304 es seguro para el contacto con alimentos, garantizando un uso higiénico y duradero.

Puerta de vidrio calefaccionada

El frigorífico cuenta con una puerta de vidrio calefaccionada, que previene la condensación y el vaho, asegurando una visibilidad clara del contenido en cualquier condición climática. Esta característica es especialmente útil en áreas con alta humedad o temperaturas fluctuantes.

Iluminación interior personalizable

La iluminación interior blanca o azul es conmutable, proporcionando una visibilidad mejorada y una presentación atractiva de tus bebidas o alimentos. Te permite ajustar el ambiente según tu preferencia.

Eficiencia energética con modo Eco

El frigorífico BlastCool está diseñado para ser eficiente en términos de energía, con bajo consumo energético y un modo Eco como estándar. Esto ayuda a reducir los costos operativos y minimizar el impacto ambiental.

Compresor de velocidad variable

El frigorífico utiliza un compresor de velocidad variable, que ajusta la velocidad según la carga de enfriamiento requerida, proporcionando una mejor eficiencia energética y un rendimiento de enfriamiento constante. Esto también ayuda a reducir el desgaste del compresor, extendiendo la vida útil de la unidad.

Refrigerante natural

El uso de un refrigerante natural es una característica respetuosa con el medio ambiente. Ayuda a reducir la huella de carbono del frigorífico, haciéndolo una opción más sostenible en comparación con las unidades que utilizan refrigerantes tradicionales.

Opción de estante para vino

Ofrece una opción de estante para vino, lo que te permite almacenar el vino a la temperatura perfecta y garantizar una forma elegante de presentar tu colección de vinos al aire libre.

Opción de puerta sólida

Para aquellos que prefieren un diseño más seguro y aislado, el frigorífico ofrece una opción de puerta sólida, que proporciona una mejor aislación y una mayor protección para el contenido.

Durabilidad todo el año

El frigorífico está diseñado para ser dejado afuera todo el invierno sin necesidad de una cubierta, lo que lo hace increíblemente fácil de mantener. Está construido para soportar bajas temperaturas sin comprometer su rendimiento.

Estética premium y diseño práctico

Su diseño elegante y profesional no solo mejora la apariencia de tu espacio exterior, sino que también ofrece funcionalidad práctica, combinando rendimiento con estética. El diseño está enfocado tanto en la durabilidad necesaria para las condiciones exteriores como en la elegancia requerida para áreas de entretenimiento al aire libre de alta gama.

CARACTERÍSTICAS MODELO FC2

- W525xD557xH590 capacidad del refrigerador 90Lt;
- Rango de temperatura de 0 ° C a + 15 ° C;
- Lámina de metal galvanizado plastificado exterior.
- Paredes internas en acero inoxidable pulido 304BA;
- Frente exterior y puerta en acero inoxidable 316SB;
- Espesor de aislamiento de espuma de poliuretano 45mm;
- Drenaje de condensado conectado por ¼ de acoplamiento;
- Cajón de dimensiones internas 01:L390 x D416 x H190
- Cajón de dimensiones internas 02:L390 x D416 x H190
- Evaporador de tubo de cobre integrado;
- Expansión de gas por tubo capilar;
- Termostato mecánico para el control de la temperatura.
- Compresor externo (longitud de tubo 2,5m);
- Luz led interna

CARACTERÍSTICAS MODELO FC4

- W525xD557xH590 capacidad del refrigerador 130Lt;
- Rango de temperatura de 0 ° C a + 15 ° C;
- Lámina de metal galvanizado plastificado exterior.
- Paredes internas en acero inoxidable pulido 304BA;
- Frente exterior y puerta en acero inoxidable 316SB;
- Espesor de aislamiento de espuma de poliuretano 45mm;
- Drenaje de condensado conectado por ¼ de acoplamiento;
- Cajón de dimensiones internas 01:L390 x P416 x H190
- Cajón de dimensiones internas 02:L390 x P416 x H340
- Evaporador de tubo de cobre integrado;
- Expansión de gas por tubo capilar;
- Termostato mecánico para el control de la temperatura.
- Compresor externo (longitud de tubo 2,5m);
- Luz led interna;

Dimensiones

MODELO FC0

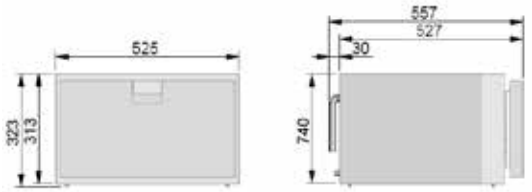

MODELO FC1

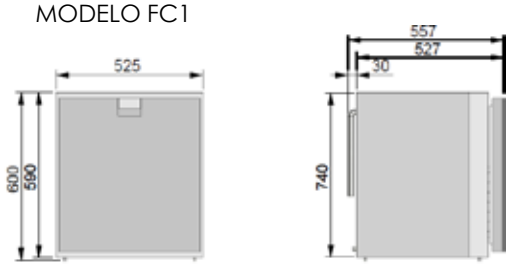

MODELO FC2

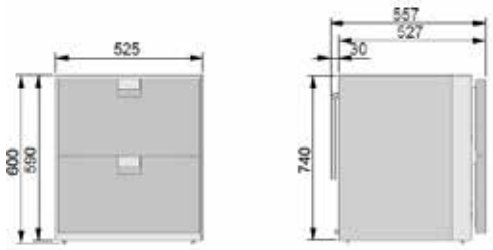

MODELO FC4

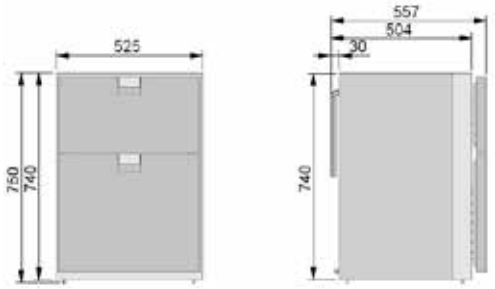

KIT DE FIJACIÓN 575 mm de ancho
Marco especial de acero inoxidable para instalar fácilmente los cajones frigoríficos a muebles.

Compresor externo

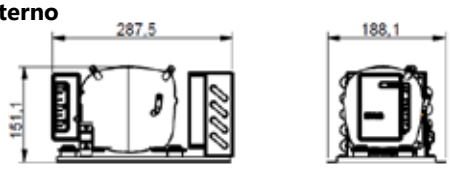

Frigorífico de cajones para yates apto para uso exterior

DIseñados para yates estos frigoríficos ofrecen una calidad y rendimiento superiores. Por eso utilizan acero inoxidable 316 para el exterior de las puertas de nuestros modelos estándar y por lo tanto son más resistentes al mal tiempo gracias al uso de acero satinado 316. Esta mejora cualitativa, sin recargo en el precio, garantizará una vida útil más prolongada de todos nuestros productos, incluso en ambientes deficientes, como áreas al aire libre y muy húmedas. No obstante, no coloque el refrigerador directamente sobre agentes atmosféricos y cúbralo con las protecciones adecuadas.

CARACTERÍSTICAS MODELO FC0

- W525xD557xH313 capacidad del refrigerador 42Lt;
- Rango de temperatura de 0 ° C a + 15 ° C;
- Lámina de metal galvanizado plastificado exterior.
- Paredes internas en acero inoxidable pulido 304BA;
- Frente exterior y puerta en acero inoxidable 316SB;
- Aislamiento de espuma de poliuretano de 45mm
- Drenaje de condensado conectado por ¼
- Cajón de dimensiones internas 01: L390 x D416 x H190
- Evaporador de tubo de cobre integrado;
- Expansión de gas por tubo capilar;
- Termostato mecánico para control de temperatura.
- Compresor externo (longitud de tubo 2,5m);
- Luz led interna;

CARACTERÍSTICAS MODELO FC1

- W525xD557xH590 capacidad del refrigerador 90Lt;
- Rango de temperatura de 0 ° C a + 15 ° C;
- Lámina de metal galvanizado plastificado exterior.
- Paredes internas en acero inoxidable pulido 304BA;
- Frente exterior y puerta en acero inoxidable 316SB;
- Aislamiento de espuma de poliuretano de 45mm
- Drenaje de condensado conectado por ¼ ;
- Cajón de dimensiones internas 01:L390 x D416 x H470
- Evaporador de tubo de cobre integrado;
- Expansión de gas por tubo capilar;
- Termostato mecánico para control de temperatura.
- Compresor externo (longitud de tubo 2,5m);
- Luz led interna

Frigoríficos de apertura vertical

Todos los modelos están fabricados en acero inoxidable y diseñados teniendo en cuenta el concepto de calidad global. Amplia gama con rango de temperatura +0°C + 15°C disponible con compresor refrigerado por aire forzado de 12/24V - 110V - 220V o con agua. Personalizable con varias opciones y accesorios disponibles.

Modelos con compresor externo

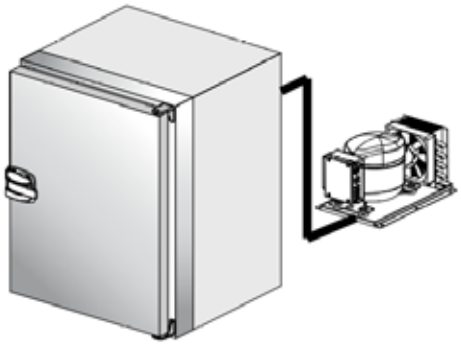

Dimensiones compresor externo
290 x 190 x 160 (mm) en todos los modelos excepto modelo FR160C mide 320 x 190 x 160

Ref	Dimensiones (mm) (ancho x prof x alt)			Compresor externo (mm)	Vol
FR42RC	390	457	530	290 x 190 x160	42
FR50RC	350	462	620	290 x 190 x160	42
FR60RC	480	537	500	290 x 190 x160	60
FR80RC	480	537	630	290 x 190 x160	80
FR90RC	525	588	600	290 x 190 x160	90
FR115RC	480	537	840	290 x 190 x160	115
FR130RC	525	587	750	290 x 190 x160	130
FR160RC	540	587	840	320 x 190 x160	160

Modelos con compresor interno

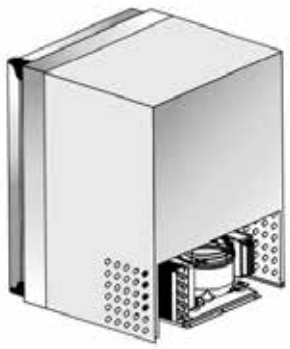

Ref	Dimensiones (mm) (ancho x prof x alt)			Vol
FRS50RC	350	432	620	32
FRS80RC	480	507	630	64
FRS115RC	480	507	840	100
FRS130RC	525	557	750	112
FRS160RC	540	557	840	141

Frigoríficos de apertura vertical con congelador

Estos modelos además de ser frigoríficos con rango temperatura +0°C + 15°C, tienen un pequeño compartimiento congelador (-12°C) todo en acero inoxidable de alta calidad, disponible con compresor 12/24V - 110V - 220V enfriado por aire forzado o agua. Personalizable con varias opciones

Modelos con compresor externo

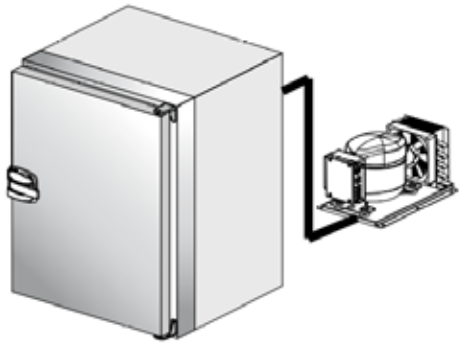

Ref	Dimensiones (mm) (ancho x prof x alt)			Compresor externo (mm)	Vol
FR80AC	480	537	630	290 x 190 x160	80
FR115AC	480	537	840	290 x 190 x160	115
FR130AC	525	587	750	290 x 190 x160	130
FR160AC	540	587	840	320 x 190 x160	160

Dimensiones compresor externo
290 x 190 x 160 (mm) en todos los modelos excepto modelo FR160AC mide 320 x 190 x 160)

Modelos con compresor interno

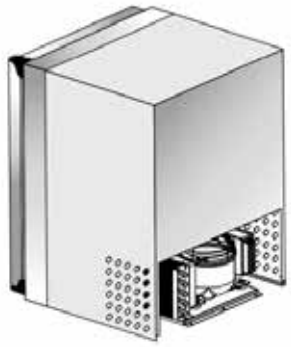

Ref	Dimensiones (mm) (ancho x prof x alt)			Vol
FRS80AC	480	507	630	64
FRS115AC	480	507	840	100
FRS130AC	525	557	750	112
FRS160AC	540	557	840	141

Congeladores apertura vertical

Frigonautica solo fabrica sus productos con acero inoxidable de alta calidad por lo que son aptos para su uso en el exterior, siempre que estén protegidos de la intemperie con cubiertas adecuadas. Las paredes internas son de acero 304BA (pulido), mientras que el frente externo y la puerta son de acero 316SB (cepillado). La gama de congeladores con rango de temperatura -10°C a -20°C disponibles con compresor refrigerado por aire forzado o agua (12/24V - 110V - 220V)

Modelos con compresor externo

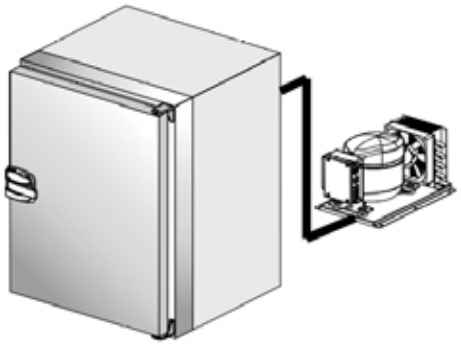

Dimensiones compresor externo
290 x 190 x 160 (mm) en todos los modelos excepto modelo FR160C mide 320 x 190 x 160

Ref	Dimensiones en mm (ancho x prof x alt)			Compresor externo en mm	Vol
C42C	390	457	530	290 x 190 x160	30
C50C	350	462	620	290 x 190 x160	33
C60C	480	537	500	290 x 190 x160	45
C80C	480	537	630	290 x 190 x160	60
C90C	525	588	600	290 x 190 x160	60
C115C	480	537	840	290 x 190 x160	90
C130C	525	587	750	290 x 190 x160	100
C160C	540	587	840	320 x 190 x160	130

Modelos con compresor interno

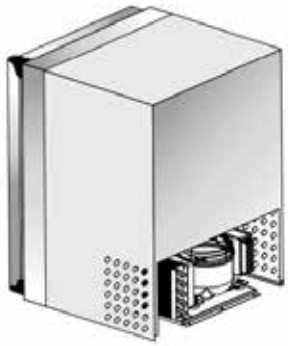

Ref	Dimensiones (mm) (ancho x prof x alt)			Vol
CS50C	350	432	620	25
CS80C	480	507	630	45
CS115C	480	507	840	75
CS130C	525	557	750	84
CS160C	540	557	840	113

Vinoteca - Capacidad para 16 botellas con luz led interior y rango temperatura +0°C + 15°C

Ref	Dimensiones (mm) (ancho x prof x alt)			Compresor externo (mm)	Vol
FR90W	525	588	600	290 x 190 x160	90

Accesorios disponibles

KIT TRAINO PORTA
Mecanismo deslizante que reemplaza el tirador de la puerta de acero puerta para instalación integrada con puerta del mueble exterior.

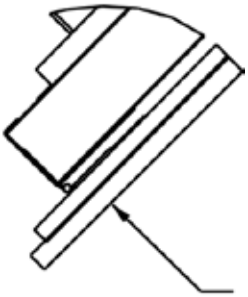

KIT FISSAGGIO
Marco de acero inoxidable para la fijación de frigorífico dentro del mueble.

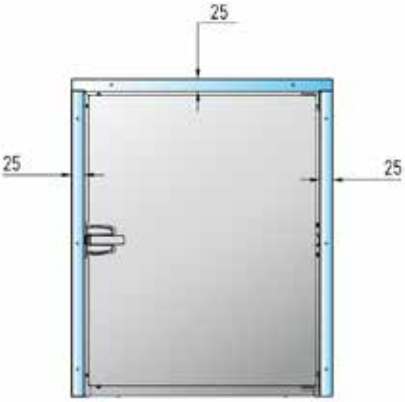

KIT OBLIQUI FISSI
Estantes para botellas fijos en posicion obliqua disponibles para los modelos: Cada estante es para 4 botellas.

FR160RC - 5 estantes
FR130RC - 4 estantes
FR115RC - 5estantes
FR80RC - 3 estantes
FR60RC - 2 estantes

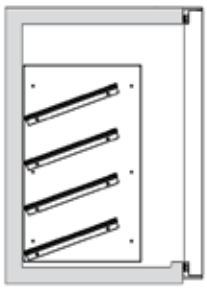

KIT CASSETTI SCORREVOLI
Kit de cajones deslizantes disponibles para los modelos:

SERIE 160 - 3 cajones
SERIE 130 - 3 cajones
SERIE 115 - 3 cajones
SERIE 80 - 2 cajones
SERIE 60 - 1 cajón

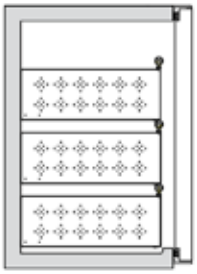

Cubito DELTA MAX – 40 gr
39,8 mm (L) x 44 mm (A)

ref. 14030UD DELTA MAX NG30 DP AIRE
ref. 14031UD DELTA MAX NG30 DP AGUA

Refigerado por aire/agua
Medidas en mm (L x P x A)
405 x 515 x 744 (patas + 105/155mm)
Producción / 24H: 30 Kg.
Almacenaje: 15 Kg. / 652 Cubitos
Bomba de desagüe

Cubito GALA – 22 gr
39 mm (Ø) x 35 mm (A)

ref. GALA NG 30 DP AIRE

Refigerado por aire
Medidas en mm (L x P x A)
405 x 515 x 744 (patas + 105/155mm)
Producción / 24H: 30 Kg.
Almacenaje: 15 Kg. / 652 Cubitos
Bomba de desagüe

Cubito ORION – 40 gr
40 mm (L) x 44 mm (A)

ref. 21430UDP ORION 35 DP AIRE

Refigerado por aire
Medidas en mm (L x P x A)
435 x 605 x 965 (patas + 105/155mm)
Producción / 24H 32 Kg.
Almacenaje 6 Kg./162 Cubitos
Bomba de desagüe

Cubito QUASAR – 20 gr
29 mm (Ø) x 42 mm (A)

ref. 11320U QUASAR 20C AIRE
ref. 11321U QUASAR 20C AGUA

Refigerado por aire/agua
Medidas en mm (L x P x A)
402 x 507 x 643
(patas + 57 mm)
Producción / 24H.22 Kg.
Almacenaje 6 Kg. / 450 Cubitos
Desagüe por gravedad

Diseñadas para fabricar hielo en las condiciones más adversas de calidad de agua

Los cubos de hielo son más claros y transparentes Esto se debe a que están hechos de agua purificada que minimiza las impurezas y burbujas de aire atrapadas. El hielo cristalino tiene un aspecto más elegante y atractivo, lo que lo convierte en una opción preferida para cócteles de alta gama.

Desprende menos sabor a "agua": Gracias a su proceso de congelación controlada, el hielo cristalino tiende a derretirse de manera más lenta y uniforme. Esto minimiza la dilución de las bebidas, lo que es especialmente importante en cócteles y bebidas alcohólicas de alta calidad, ya que conserva el sabor original por más tiempo.

Mayor durabilidad: El hielo cristalino, debido a su forma y proceso de producción, tiene una mayor densidad y solidez. Esto significa que se derrite más lentamente que otros tipos de hielo, que permite mantener la temperatura de las bebidas durante más tiempo sin que se diluyan rápidamente.

Menos residuos: El hielo cristalino tiene una estructura más densa y menos aire atrapado, lo que reduce la formación de residuos y fragmentos de hielo al derretirse, garantizando una experiencia de consumo más limpia.

Eficiencia energética: Las máquinas Ice Makers están diseñadas para producir hielo de manera eficiente y rápida, utilizando tecnología avanzada que optimiza el consumo de energía y el tiempo de producción, lo que hace que la producción de hielo cristalino sea más rentable y sostenible.

Instalacion dentro de un armario bajoencimera - Modelo NG30 AGUA

Máquina de hielo NG30 produce cubito gourmet macizo y cristalino 40 gramos adaptado para uso exterior bajo nuestros requerimientos de instalación

- Capacidad del almacén de 15 kg.
- Cubito es de 40 gramos. Medida 39,8 mm (L) x 44 mm (A)
- Cubitos 18 por ciclo
- Refrigerada por Aire tiene una producción de 30 kg/24h
- Refrigerada por Agua tiene una producción de 38 kg/24h
- Producción al día estimada en una temperatura ambiente de 20 ºC y una temperatura del agua de 15 ºC.
- La refrigeración por aire utiliza menos agua y permite mayor eficiencia energética. Se recomienda la instalación en un lugar bien aireado.
- La refrigeración por agua refrigera bien en ambientes poco ventilados. Emplea mucha agua y puede tener restricciones en algunas Comunidades Autónomas.
- Bastidor, Carrocería y la puerta abatible de acero inoxidable AISI 304.
- Patas regulables en altura +105/155mm
- Gas R290, mejora la eficiencia.
- Funcionamiento electromagnético.
- Interruptor ON/OFF.
- Conexión de entrada de agua y Desagüe.
- Pala para recoger el hielo.
- Cable conexión Schuko.
- Dos filtros mecánicos.
- Compresor 1/3 CV
- Potencia: Aire 340 W / Agua 250 W
- Dimensiones (LxPxA) : 405 x 515 x 744 cm. Peso: 40 kg.

CARACTERÍSTICAS DELTA ICE

- Produce cubitos gourmet macizos y cristalinos
- Control electrónico que mejora el funcionamiento de la máquina y le permite adaptarse a climas extremos
- Sistema de spray elástico patentado por itv evita los pequeños depósitos de cal mediante vibración
- Sistema inteligente de ventilación frontal (sfvs) permite la instalación empotrada de la máquina
- Cleaning switch/Botón de limpieza: desconecta la el sistema de refrigeración al recircular el agua con el desincrustante (calklin o similar)
- Bomba "never stop" desarrollada por ITV. su diseño sin retenes evita el deterioro en aguas duras
- Easy access for service & installation/ Fácil acceso a cualquier punto ya que todos los paneles pueden ser desmontados de forma independiente
- on/off interruptor luminoso de funcionamiento on-off/ placa electrónica montada en la parte inferior
- Tropicalized machines (t class) / Máquinas tropicalizadas (clase t) / patas de altura ajustable de 105mm a 155mm
- Gas natural r290 con muy bajo índice gwp el cual también reduce el consumo energético
- Sólida estructura sobre 4 columnas. carrocería en acero inoxidable AISI 304
- Sistema de apertura más robusto del mercado. puerta hecha en acero inoxidable. sistema de apertura y amortiguación patentado.

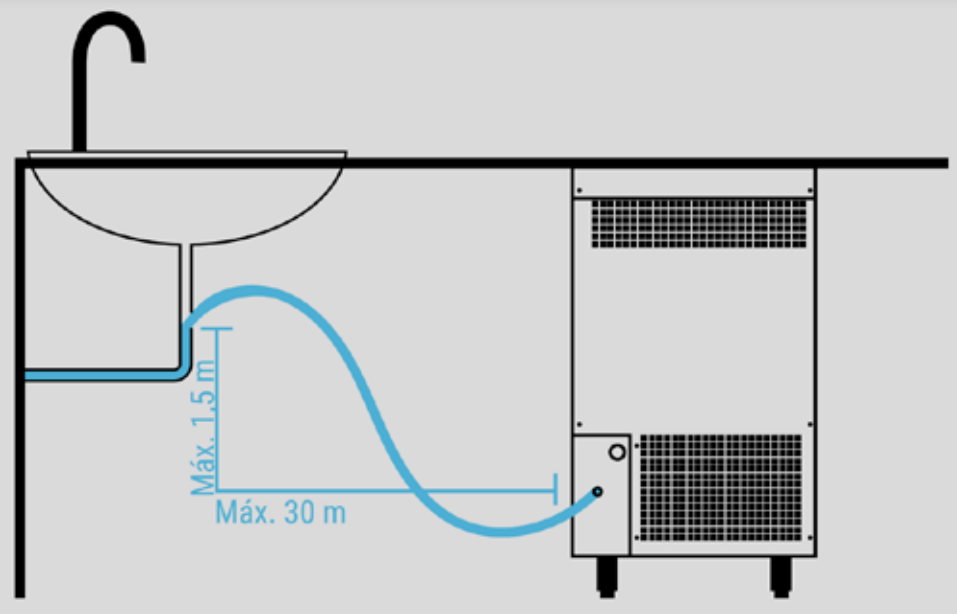

Bomba de desagüe permite la instalación con un desagüe situado a 30 metros en horizontal y a 1,5 metros de altura de la salida de l desagüe. No doble el tubo de drenaje.

Se recomienda reciclar el agua residual para uso residencial secundario o para regar las plantas de su jardín.

Nota Importante sobre la planificación e instalación:

El modelo 14031UD tiene la bomba incorporada en el chasis.

Los modelos 14037UD/ 14041UD/ 14051UD tienen una bomba de desague externa por lo que es importante planificar su ubicacion para la instalacion. La bomba mide 315 x 151 x 173 altura (mm)

LEFT SIDE VIEW
VISTA LATERAL IZQUIERDA

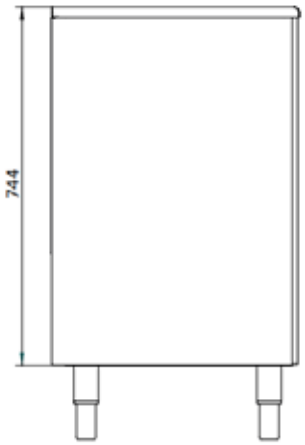

FRONTAL VIEW
VISTA FRONTAL

REAR VIEW
VISTA TRASERA

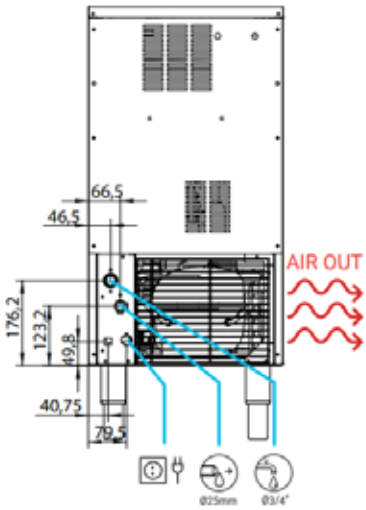

TOP VIEW
VISTA SUPERIOR

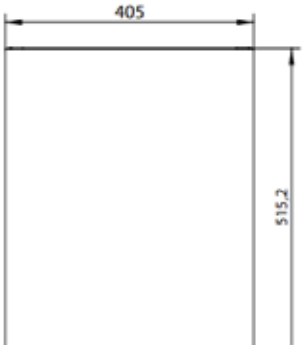

Cubo gourmet Delta de 40g con un diseño distintivo que impresionará a tu familia e invitados

* All measurements in mm.

La calidad del agua suministrada a la máquina de hielo influirá en el tiempo entre limpiezas y en definitiva, en la vida útil del producto (principalmente en unidades enfriadas por agua). También tendrá una influencia notable en el aspecto, dureza y sabor del hielo.

Las condiciones locales del agua pueden requerir un tratamiento del agua para inhibir la formación de incrustaciones y mejorar el sabor y la claridad. Si está instalando un sistema de filtración de agua, consulte las instrucciones de instalación suministradas con el sistema de filtrado.

La presión debe estar entre 0,1MPa y 0,6MPa (1 y 6 bar). Si la presión excede estos valores, instale un regulador de presión.

La conexión de agua debe ser dedicada (solo equipos enganchados a la línea de agua).

Sunstone BBQ, con sede en Texas, EE. UU., es un fabricante reconocido por su excelencia en cocinas exteriore
por su producción especializada en equipos para cocinas exteriores fabricados en acero inoxidable 304 de c
ofrece una de las gamas más amplias del mercado, que abarca parrillas de gas y carbón, módulos de cocina
de múltiples maneras y adaptarse a cualquier proyecto de cocina exterior. Su filosofía combina innovación, c
barbacoa premium y confiable.

es y barbacoas de alto rendimiento. Fundada en 2010 y establecida en el área de Austin, la compañía destaca alidad comercial, lo que garantiza durabilidad, resistencia a la corrosión y un acabado profesional. Sunstone exterior, quemadores laterales, puertas, cajones y estaciones de bebida, todos diseñados para configurarse alidad y diseño, consolidándose como un referente norteamericano para quienes buscan una experiencia de

Encendido electrónico efecto lanzallamas

Rustidor eléctrico con quemador infrarrojo

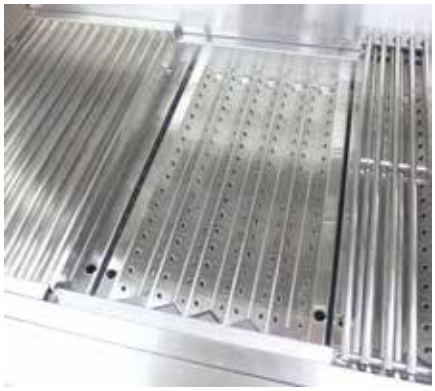

Todo el material es acero inoxidable 304

protectores contra el viento

iluminación LED en los mandos

Quemador doble lateral opcional
SUN13VDB

- Construcción intregramente en acero inoxidable 304
- Exclusivo: rejilla de calentamiento de aceite derramado para menos llamaradas
- Exclusivo: rejilla calentadora Heat-Riser para un calor más uniforme
- Exclusivo: efectos de iluminación LED del panel de control
- Exclusivo: panel de servicio Easy Drop Open
- Bandeja de goteo
- Exclusivo: espaciado variable de la parrilla de cocción
- Exclusivo: protectores contra el viento en la parte trasera del capó
- Exclusivo: varillas DUAL para asador alto y bajo - Mejora
- Encendido de lanzallamas para TODOS los quemadores
- Estante de calentamiento
- Luz de parrilla interior halógena extrabrillante

RUBY SERIES - POWERFUL GRILLING

Barbacoas a gas profesionales, completamente construidas en Acero Inoxidable 304 con diseño y rendimiento superior. Disponibles en tres tamaños únicos con características similares, nuestras barcacoas a gas siempre le brindarán la misma excelente experiencia culinaria. Para los amantes del carbón, también ofrecemos barbacoas de leña y carbón resistente que impresionará a todos. Sin importar el modelo que elija, cobtendrá una calidad superior a un precio excepcional y hará que su inversión dure toda la vida

Ruby con 3 quemadores
RUBY3B

Ruby 4 con 4 quemadores con infrarojos
RUBY4B-IR

Ruby 5 con 5 quemadores con infrarojos
RUBY4B-IR

Hibrida carbón/madera de una zona o dual
SUNCHSZ30
SUNCHDZ42

Nota: transporte no incluido en barbacoas solicite presupuesto indicando modelos y direccion de entrega

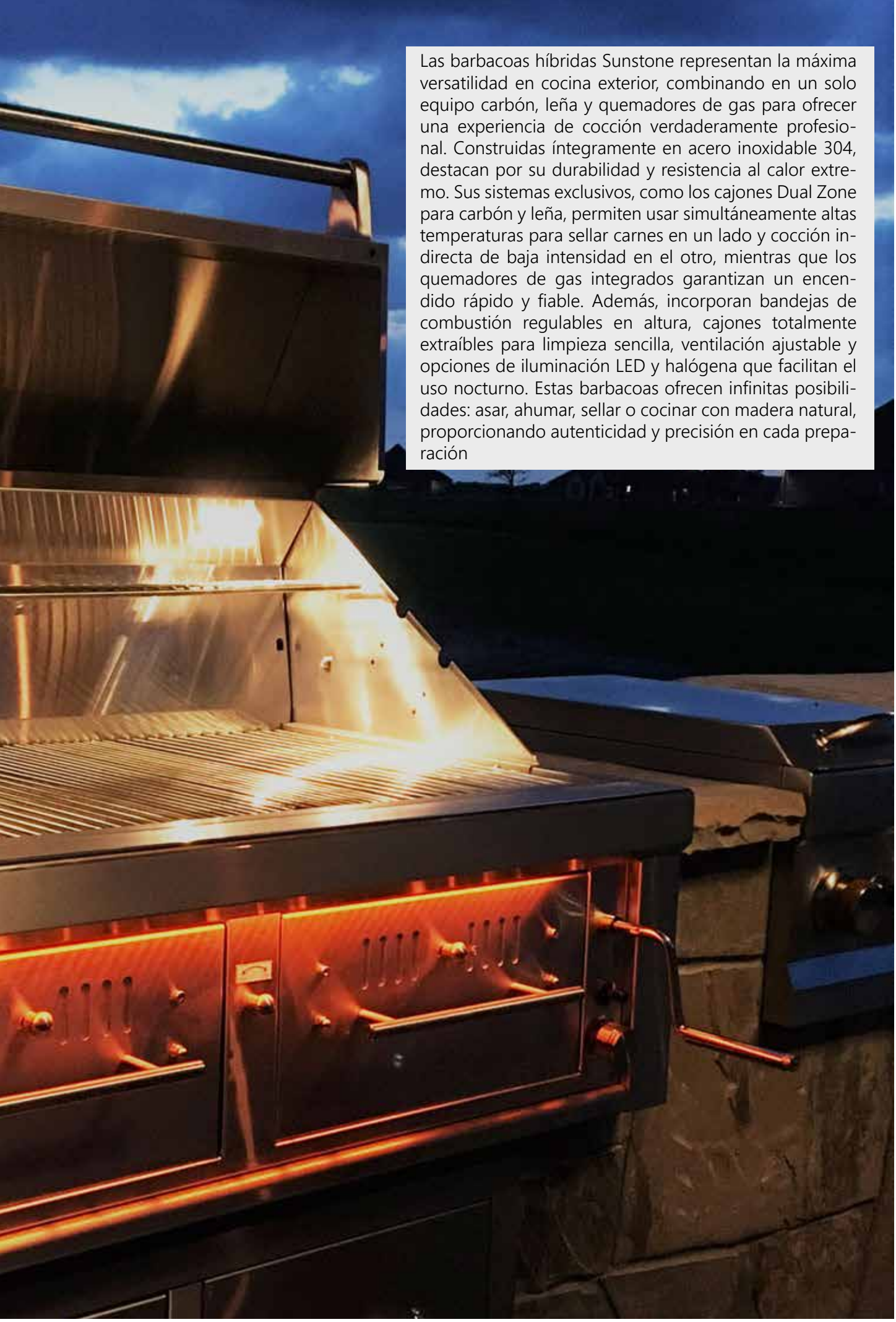

Las barbacoas híbridas Sunstone representan la máxima versatilidad en cocina exterior, combinando en un solo equipo carbón, leña y quemadores de gas para ofrecer una experiencia de cocción verdaderamente profesional. Construidas íntegramente en acero inoxidable 304, destacan por su durabilidad y resistencia al calor extremo. Sus sistemas exclusivos, como los cajones Dual Zone para carbón y leña, permiten usar simultáneamente altas temperaturas para sellar carnes en un lado y cocción indirecta de baja intensidad en el otro, mientras que los quemadores de gas integrados garantizan un encendido rápido y fiable. Además, incorporan bandejas de combustión regulables en altura, cajones totalmente extraíbles para limpieza sencilla, ventilación ajustable y opciones de iluminación LED y halógena que facilitan el uso nocturno. Estas barbacoas ofrecen infinitas posibilidades: asar, ahumar, sellar o cocinar con madera natural, proporcionando autenticidad y precisión en cada preparación

Toda la estructura de la BBQ Sunstone está construida con acero inoxidable AISI 304, una aleación austenítica de alto rendimiento compuesta principalmente por cromo y níquel, lo que le confiere una resistencia superior a la oxidación, la corrosión y las altas temperaturas. Este material es ideal para aplicaciones en exteriores, ya que mantiene su integridad estructural y acabado incluso en ambientes salinos o de alta humedad. La fabricación 100 % en AISI 304, desde la carcasa hasta los componentes internos, garantiza una mayor longevidad, mínima deformación térmica y un mantenimiento sencillo, cumpliendo con los más altos estándares de calidad en cocinas profesionales al aire libre.

Con un estilo moderno y robusto el modelo Sunstone ST-GB5B-IR representa lo último en capacidad y rendimiento dentro de la línea ST Series. Esta parrilla de gran formato está equipada con cinco potentes quemadores principales y un quemador infrarrojo trasero, ideal para lograr un sellado perfecto y una cocción uniforme a altas temperaturas. Fabricada completamente en acero inoxidable AISI 304, garantiza máxima durabilidad y resistencia a la corrosión.

Descubra la excelencia en cada detalle con nuestras parrillas Sunstone, diseñadas con un interior completamente fabricado en acero inoxidable AISI 304, reconocido por su durabilidad, resistencia a la corrosión y acabado profesional. Este interior está elegantemente iluminado, permitiendo una visibilidad óptima incluso en condiciones de poca luz, y resaltando la calidad superior de cada componente. Ideal para quienes buscan un rendimiento excepcional y una estética impecable en su cocina exterior.

El quemador adicional de Sunstone combina funcionalidad y elegancia en cada detalle. Fabricado íntegramente en acero inoxidable AISI 304, ofrece una resistencia superior a las altas temperaturas y a la corrosión, ideal para un uso prolongado en exteriores. Este módulo de doble fuego cuenta con quemadores acabados en latón macizo, que garantizan una excelente conductividad térmica y un rendimiento de cocción preciso. La iluminación integrada en la zona de cocción y en los mandos permite un uso cómodo y seguro incluso en condiciones de poca luz, elevando la experiencia del chef al aire libre

MODELO ST-G5B-IR

MODELO ST-G4B-IR

MODELO ST-G13VDB

ST SERIES - POWERFUL GRILLING

Presentamos la nueva línea de parrillas Sunstone ST Series, una evolución en diseño y rendimiento dentro del mundo de las cocinas exteriores. Fabricadas íntegramente en acero inoxidable de alta calidad AISI 304, estas parrillas garantizan una resistencia excepcional a la corrosión, estabilidad térmica y una durabilidad inigualable incluso en condiciones climáticas exigentes. La ST Series destaca por sus líneas modernas, sofisticadas y minimalistas, integrando funcionalidad con una estética contemporánea que eleva cualquier espacio al aire libre. Sunstone, con sede en Texas, EE. UU., es una empresa con una sólida trayectoria en la fabricación de equipos de cocina exterior premium, reconocida por su compromiso con la calidad, la innovación y el diseño de alto nivel.

MODELO ST-G5B-IR

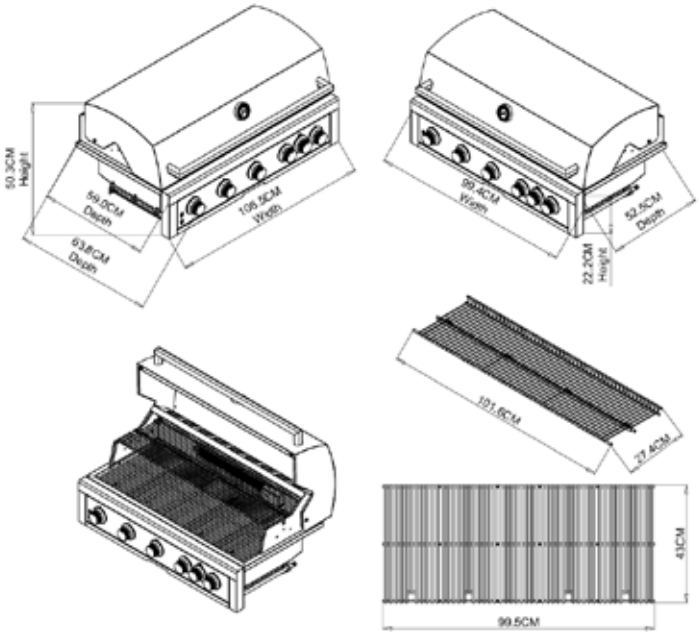

MODELO ST-G4B-IR

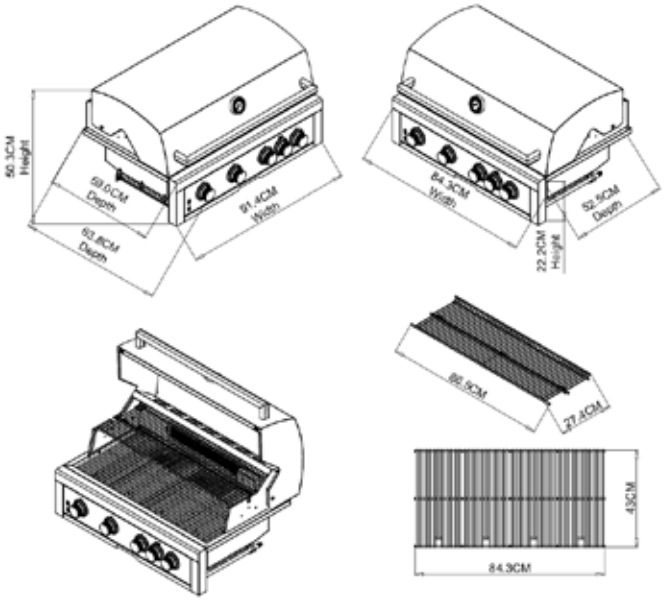

Sunstone, con sede en Texas, EE. UU., es una empresa líder con una reconocida trayectoria en el diseño y fabricación de equipos de cocina exterior premium. Desde sus inicios, Sunstone se ha consolidado como un referente en el mercado gracias a su compromiso constante con la calidad, la innovación tecnológica y el diseño de alto nivel. Cada producto es desarrollado bajo rigurosos estándares de ingeniería, utilizando materiales de grado profesional como el acero inoxidable AISI 304, que garantizan durabilidad, rendimiento y una estética impecable. Su portafolio abarca parrillas, módulos, accesorios y soluciones integrales para cocinas exteriores, diseñados para satisfacer tanto a chefs profesionales como a entusiastas de la cocina gourmet al aire libre. La filosofía de Sunstone se basa en ofrecer productos que combinen funcionalidad avanzada, estilo contemporáneo y confiabilidad a largo plazo, posicionándose como una marca de preferencia en proyectos residenciales y comerciales de alto nivel.

Outdoor Teppan-yaki

Para llevar a cabo todos los pasos de fabricación con una alta calidad constante, el cien por ciento de las superficies metálicas están acabadas a mano. Con este trabajo extremadamente lento y exigente se obtiene una pieza única e intemporalmente hermosa.

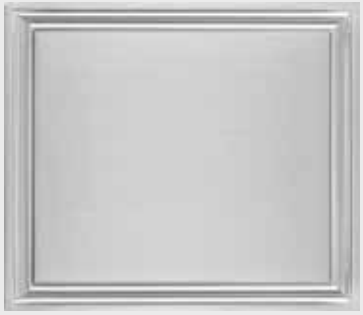

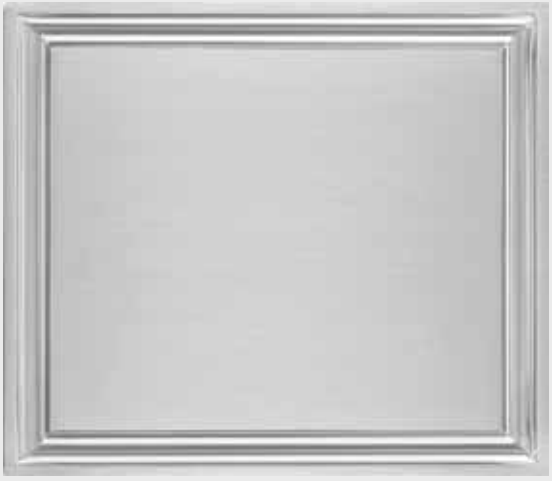

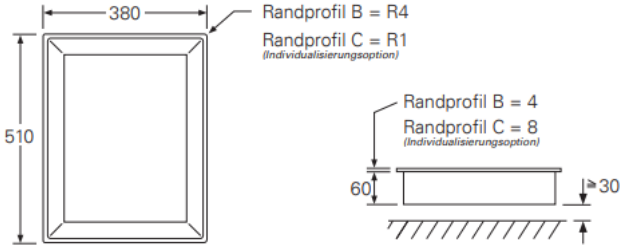

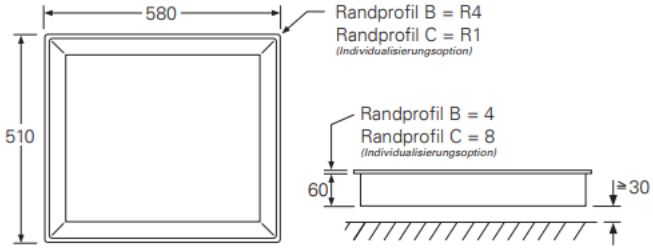

RANDPROFIL A / B / C

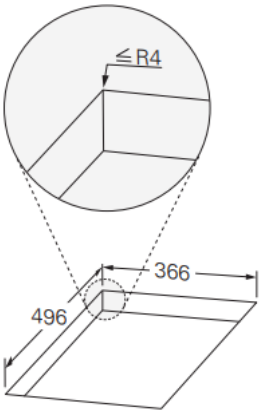

RANDPROFIL A / B / C

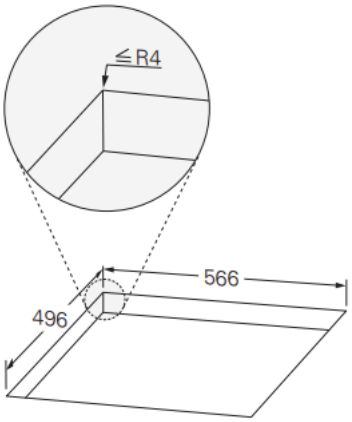

Teppan-yakis para uso exterior

Una razón por las cuales solo nuestro Teppan Yaki original es el más adecuado para los mejores chefs es, además de su construcción sólida y el control preciso de la temperatura, es el amplio canal multifuncional que rodea la superficie de la plancha.

La superficie del Teppan Yaki original consiste esencialmente en dos componentes: su exclusiva y enorme placa de parrilla tipo sándwich de tres capas aproximadamente 10 mm de espesor, y su canal multifuncional. Una estructura que es la misma para todos los Teppan Yakis originales. La superficie de la plancha y el canal multifuncional se sueldan y luego se muelen y pulen en un complejo proceso de fabricación hecho a mano. Por este motivo, no nos centramos en el mercado masivo, sino en unos requisitos de calidad más altos para poder ofrecerle un producto con una larga vida útil, la mayor funcionalidad posible con excelente estética y sensación.

CARACTERÍSTICAS GENERALES

Operación	Mado de control de temperatura analógico
Montaje	Encastrado o enrasado con la encimera
Conexión	230 V / 10 A / 1NPE
Perfiles	A / B / C
Rango de temperatura	0-250 ° C

Modelo C2000	38 cm ancho
Dimensiones	380 x 510 x 60 mm
Área de cocción	280 x 410 mm
Potencia	2,000 vatios
Zonas	1

Ref. GK-C2000

Modelo C3000	58 cm de ancho
Dimensiones	580 x 510 x 60 mm
Área de cocción	480 x 410 mm
Potencia	3,200 vatios (2x 1,600 vatios)
Zonas	2

Ref. GK-C3000

Requerimientos de instalación para electrodomésticos de uso exterior

Para cobertura en garantia es obligatorio cumplir con los siguentes requerimientos:

Instalación Eléctrica: Todas las instalaciones en zonas húmedas deben incluir interruptores diferenciales de alta sensibilidad con una corriente de disparo máxima de 30 mA. Estos dispositivos detectan fugas de corriente y cortan el suministro para evitar descargas eléctricas.

Tomas de corriente: Deben ser estancas y estar certificadas para exteriores (IP44 o superior). Se deben instalar a una altura mínima de 30 cm sobre el nivel del suelo.

Cables eléctricos: Usar cables con aislamiento resistente a la intemperie y rayos UV, como cables con recubrimiento de polietileno o PVC reforzado.

Interruptores y protecciones: Se deben usar interruptores diferenciales de alta sensibilidad (≤30 mA) para evitar descargas eléctricas. Instalar interruptores magnetotérmicos para proteger contra sobrecargas o cortocircuitos.

Toma de tierra: Es obligatorio instalar los electrodomesticos en un circuito electrico con una toma de tierra común mediante un sistema de equipotencialidad. Esto evita diferencias de potencial que puedan provocar descargas eléctricas.

Uso de cubiertas protectoras: Para prolongar la vida útil de los electrodomésticos, es recomendable usar cubiertas o fundas protectoras cuando no estén en uso, especialmente si se encuentran en áreas expuestas al sol o la lluvia. Esto ayuda a evitar daños por exposición directa al agua, polvo o rayos UV.

Instalación adecuada: Los electrodomésticos deben estar instalados en un lugar seguro, sobre superficies estables y niveladas, y utiliza bases de aislamiento si es necesario para protegerlos de la humedad del suelo. No deben instalarse en lugares inundables por lluvia intensa

Protección adicional: Se recomienda la instalación de cubiertas o estructuras que protejan los equipos de la lluvia y el sol directo.

Revisiones periódicas: Debe realizar revisiones y mantenimientos periódicos para asegurarse que los electrodomésticos sigan en buen estado. Esto incluye limpiar los filtros, revisar conexiones eléctricas y asegurar que no haya signos de corrosión o daño por humedad.

Almacenaje en inviernos fríos: Si el clima en tu zona incluye inviernos muy fríos, considera la posibilidad de almacenar los electrodomésticos en interiores durante los meses de frío intenso. Esto evitará daños por congelación o mal funcionamiento debido a las bajas temperaturas.

Fabricador de hielo: Debe instalarse dentro de un armario bajoencimera con puerta que tenga adecuada ventilacion por aire con rejillas.. Si es un modelo refrigerado por agua., se recomienda reciclar el agua residual para uso secundario o para regar las plantas de su jardín. Apagar la maquina cuando no necesite hielo.

IMPORTANTE: La instalación debe ser realizada por un electricista autorizado, quien garantizará el cumplimiento del REBT y emitirá los certificados correspondientes. En caso de instalaciones en zonas comunitarias o en fachadas de edificios, se debe contar con la aprobación de la comunidad de propietarios.

Todos los electrodomésticos de esta catálogo disponen de una garantía total de 3 años para piezas y mano de obra en España, Portugal y Andorra.

LOS BENEFICIOS DE NUESTRA GARANTÍA TOTAL

El plan de protección de Premium-Tek se ha elaborado cuidadosamente para que nuestros clientes se beneficien de:

3

3 años de garantía en piezas y mano de obra contra averías*

Disponemos de una red nacional de SAT oficiales para realizar reparaciones en el hogar.

Reemplazamos su electrodoméstico si la reparación del original no es rentable o posible

Acceso a nuestro centro de servicio al cliente

*Sujeto a términos y condiciones: la garantia total no será válida por uso indebido o negligente descrito en el apartado de garantias de nuestra web www.premium-tek.com/catalogos/garantia

ISSUE: FP2023/PREMIUM

Se han hecho todos los esfuerzos para reproducir los colores y los materiales con precisión, sin embargo, debido a los procesos de fotografía e impresión, pueden producirse variaciones de color. La empresa no se hace responsable de errores ni omisiones en la impresión de este catálogo

Debido a nuestra política continua de desarrollo de productos, nos reservamos el derecho de modificar las especificaciones, precios y / o dimensiones de los productos sin previo aviso.

Póngase en contacto con su punto de venta autorizado, llame a Premium-Tek al 931 426 393 o envíe un correo electrónico a info@premium-tek.com para obtener más información sobre el producto.

premiumtek
the appliance solutions company

Showroom
C/ Numancia, 212
08017 Barcelona

Premium-Tek Appliances
t: 931 426 393
e: info@premium-tek.com
www.premium-tek.com